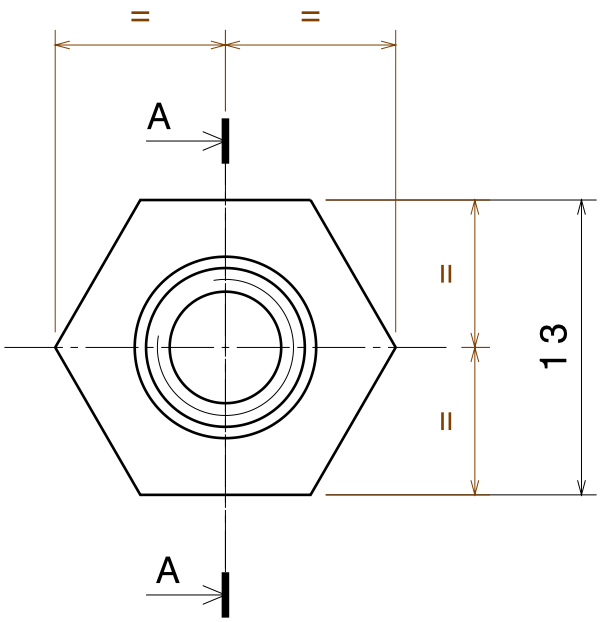

Coupe A-A

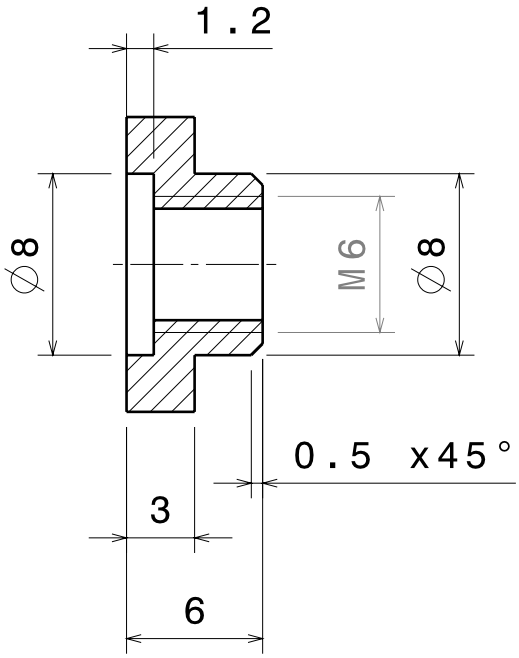

LAT-DS-00922-01

Tolérances générales: ± 0.1	A4	ind	Modification	Date	Visa
Usinage: Ra1.6			
Traitement ou protection:		Laboratoire Leprince Ringuet ECOLE POLYTECHNIQUE 91128 PALAISEAU	
Matière: TA6V4		TEL: 01 69 33 xx xx FAX: 01 69 33 39 62	IN2P3 CNRS
Ech: 1	*Quantité:* 50	ECROU	
Dessinateur: Edy	*Date:* 07.06.2002		
Vérifié: Ferreira	*Approuvé:*	GLT-LLR-00-11-A	

Fichier: ecrou.CATDrawing