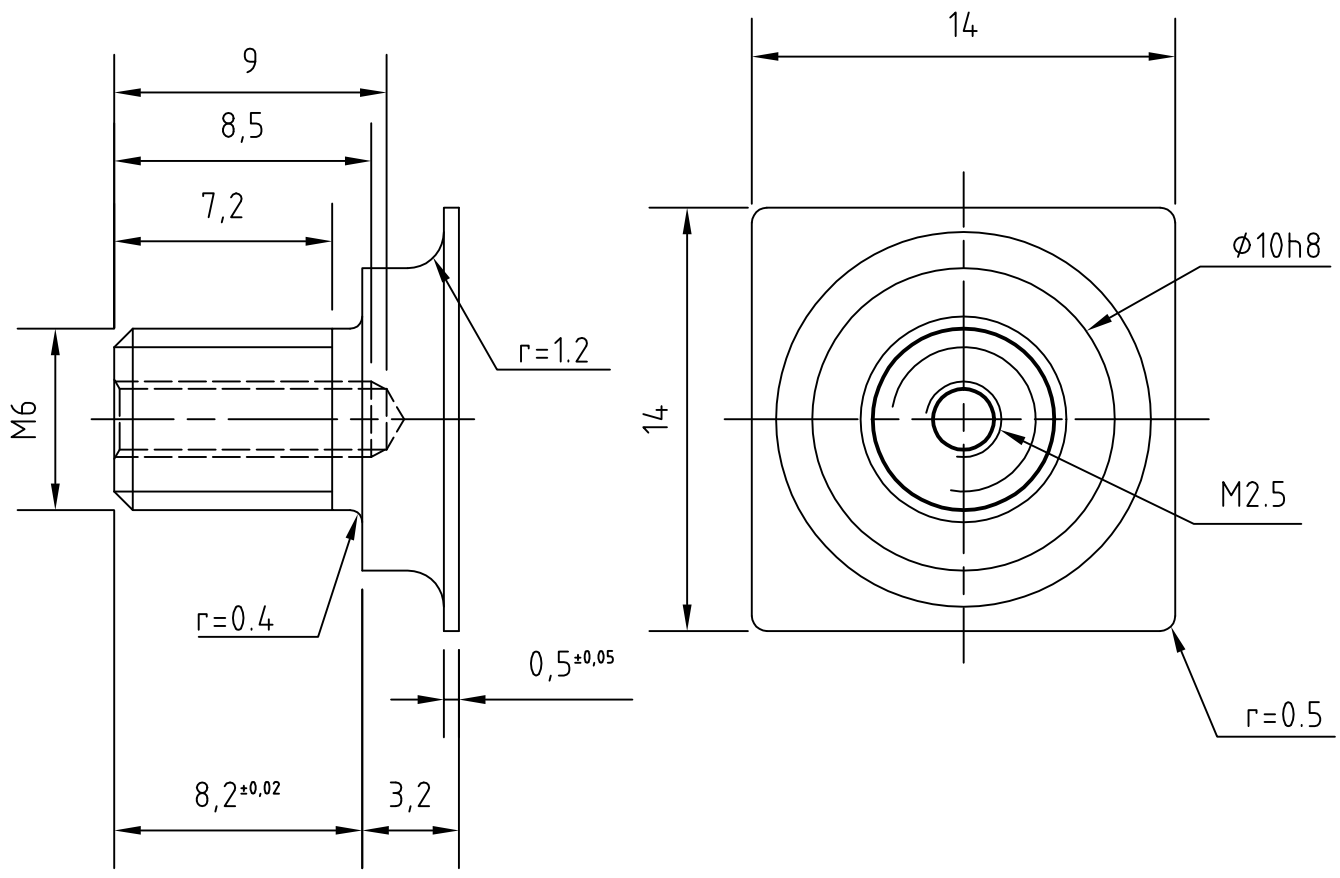

LAT-DS-00927-01

IND.	MODIFICATIONS	DATE	VISA
01	mise a jour	03/2002	edy

TOLERANCES GENERALES: ±0.1

USINAGE: 1.6

TRAITEMENT OU PROTECTION:

MATIERE: TA6V4

NB. DE PIECES: 115

ECH.: 4

DATE:

DESS.:

VERIF.: ferreira

IN2P3 CNRS

LABORATOIRE LEPRINCE-RINGUET

INSERT LATERAL

N° GLT.05.03.03

01

00

GLAST